Strahler Serien ENEA und MEVIA

SCANNEN UND EINKAUFEN

mit unserem mobilen Online Shop

INKL. VERFÜGBARKEITSINFORMATION

Ab Lager

In Stores

Inhaltsverzeichnis

- 3-Phasen Stromschienenstrahler – Planungshilfe und Kompabilität Seite 3
- 3-Phasen Stromschienenstrahler Serie ENEA Seite 4
- Wand- und Deckenstrahler Serie ENEA Seite 6
- 3-Phasen Stromschienenstrahler Serie MEVIA Seite 8
- 3-Phasen Hochvolt-Stromschienen Anbau/Pendel Serie S-TRACK Seite 10
- 3-Phasen Hochvolt-Stromschienen Einbau Serie EUTRAC Seite 12

3-Phasen Stromschienen – Planungshilfe und Zubehör auf einen Blick

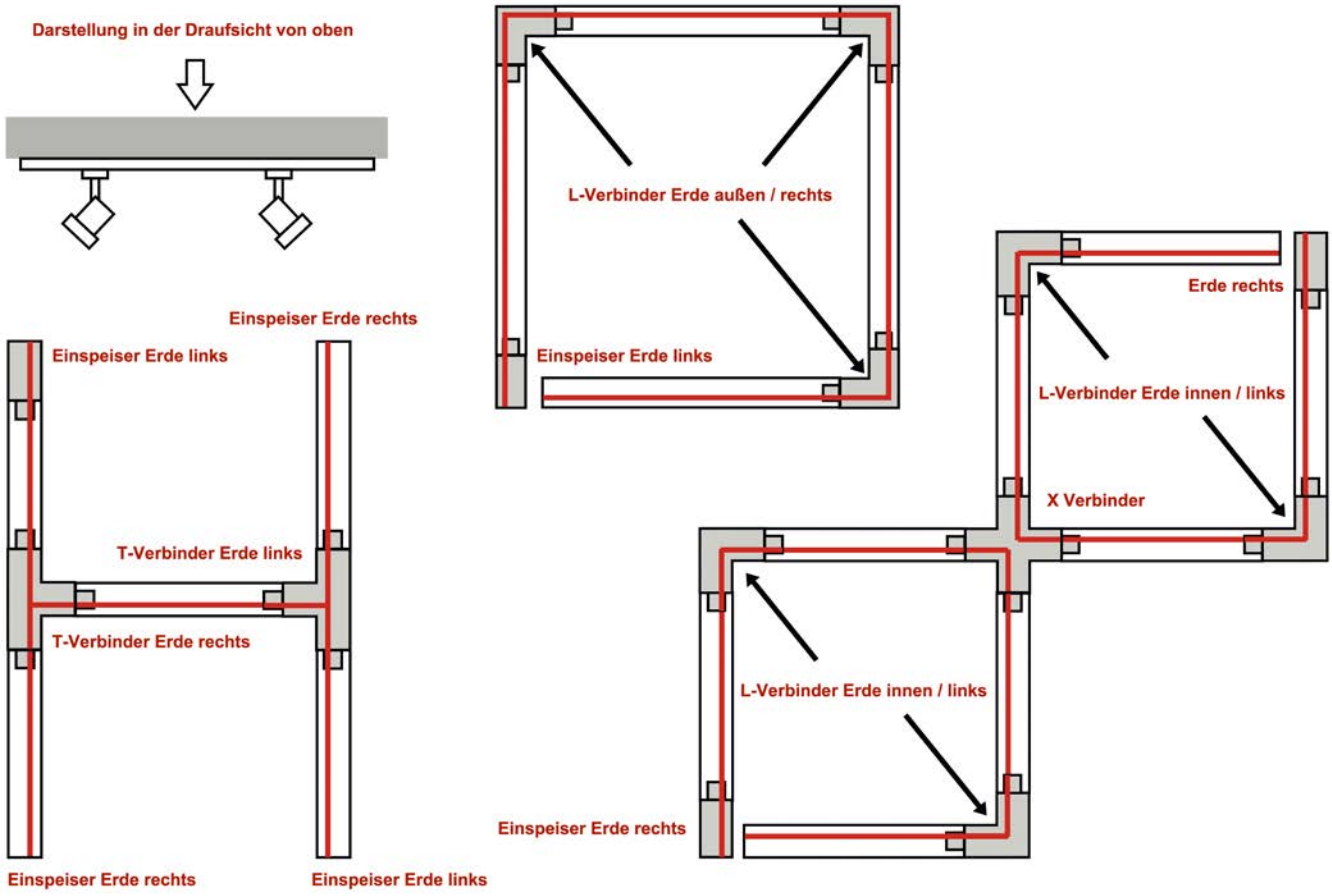

3-Phasen Stromschienen – Kompabilität

	EUTRAC	SLV S-TRACK	Global/Nordic	Zumtobel
MEVIA				
	✓	✓	✓	✓
ENEA				
	✓	✓	✓	✓

3-Phasen Stromschienenstrahler Serie ENEA

Eleganz trifft Funktionalität: Der Stromschienenstrahler der Serie ENEA ist eine hervorragende Beleuchtungslösung für Gallerien, Hotels, Restaurants oder private Räumlichkeiten, die Wert auf Stil und Ästhetik legen. Mit seinem schlanken Design fügt sich der Strahler nahtlos in jedes Interieur ein und setzt gekonnt Akzente, ohne aufdringlich zu wirken.

Die Strahler sind in der Leistung umschaltbar und zusätzlich über einen Phasenanschnitt, oder Phasenabschnittdimmer dimmbar. Ein weiterer Pluspunkt des ENEA Stromschienenstrahlers ist die gute Farbwiedergabe mit einen CRI über 90. In Kombination mit der Farbtempertur 3000K werden die Farben der beleuchteten Objekte natürlich und lebendig dargestellt, was besonders in Restaurant oder Wohnräumen für ein angenehmes Ambiente sorgt. Entdecken Sie die vielfältigen Möglichkeiten, die der Stromschienenstrahler ENEA für Ihre Räumlichkeiten bietet, und genießen Sie eine stilvolle und funktionale Beleuchtung.

3-Phasen Stromschienenstrahler Serie ENEA

Abmessungen

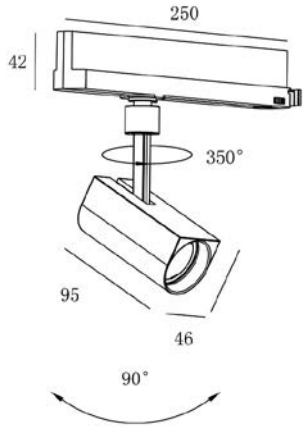

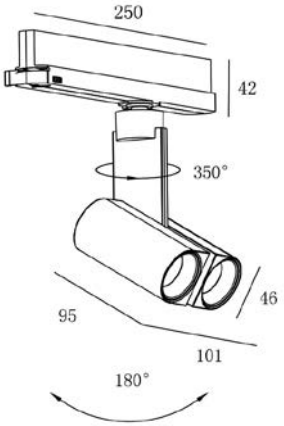

BESCHREIBUNG	VERFÜGBAR	BEST.NR.	PREG	UVP
ENEA 46 TRACK UNO 8W/11W 930 620/780lm 24° weiß		**LILE0100--**	**7120**	**123,00**
ENEA 46 TRACK DUE 15W/20W 930 1200/1500lm 24° weiß		**LILE0101--**	**7120**	**169,00**
ENEA 46 TRACK UNO 8W/11W 930 620/780lm 24° schwarz		**LILE0103--**	**7120**	**123,00**
ENEA 46 TRACK DUE 15W/20W 930 1200/1500lm 24° schwarz		**LILE0104--**	**7120**	**169,00**

Wand- und Deckenstrahler Serie ENEA

Die Wand- und Deckenstrahler der Serie ENEA ist eine perfekte Ergänzung zu den Stromschienenstrahlern der Serie ENEA. Die Wand- und Deckenstrahler bieten nicht nur funktionale Beleuchtung, sondern sind auch elegante Designelemente, die sich perfekt in jedes Interieur einfügen. Die schlanke und raffinierte Ästhetik dieser Leuchten verleiht Ihrem Restaurant, Hotel oder Ihrem Zuhause eine zeitgemäße und stilvolle Note.

Die Wand- und Deckenstrahler sind ebenfalls dimmbar, haben die hervorragende Farbwidergabe größer 90 und die Lichfarbe 3000K. Sie sind in der Trendfarbe schwarz und in weiß erhältich.

Wand- und Deckenstrahler Serie ENEA

Abmessungen

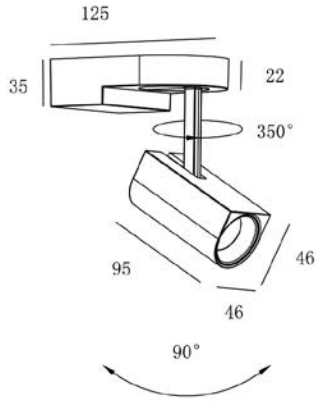

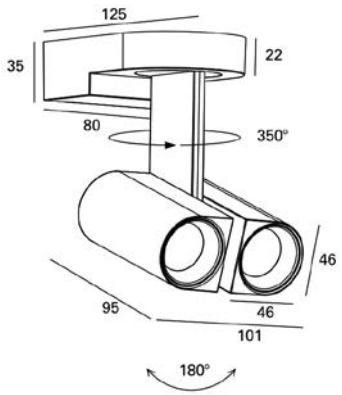

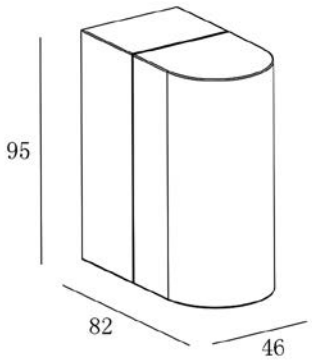

BESCHREIBUNG	VERFÜGBAR	BEST.NR.	PREG	UVP
Wand- und Deckenstrahler				
ENEA 46 DL UNO 8W/11W 930 620/780lm 24° weiß		**LILE0105--**	**7120**	**114,00**
ENEA 46 DL DUE 15/20W 930 1200/1500lm 24° weiß		**LILE0106--**	**7120**	**159,00**
ENEA 46 DL UNO 8W/11W 930 620/780lm 24° schwarz		**LILE0107--**	**7120**	**114,00**
ENEA 46 DL DUE 15/20W 930 1200/1500lm 24° schwarz		**LILE0108--**	**7120**	**159,00**
Wandstrahler				
ENEA 46 WL UNO 6W 930 510lm 24° weiß		**LILE0109--**	**7120**	**71,00**
ENEA 46 WL UNO 6W 930 510lm 24° schwarz		**LILE0110--**	**7120**	**71,00**

3-Phasen Stromschienenstrahler Serie MEVIA

Der Stromschienenstrahler der Serie MEVIA ist eine ausgezeichnete Lösung für die Beleuchtung von Geschäften und Verkaufsflächen. Sein klassisches und zeitloses Design fügt sich nahtlos in jede Umgebung ein und unterstreicht den Charakter des Raumes. Durch die gute Farbwiedergabe werden die angebotenen Produkte optimal in Szene gesetzt und deren Farben authentisch und lebendig wiedergegeben. Die Kompatibilität mit allen gängigen Systemen ermöglicht eine einfache Integration in bestehende Beleuchtungskonzepte. So können Strom-schienenstrahler problemlos nachgerüstet oder ausgetauscht werden, ohne dass umfangreiche Anpassungen notwendig sind. Diese Flexibilität macht ihn zur idealen Wahl für eine Vielzahl von Anwendungen.

3-Phasen Stromschienenstrahler Serie MEVIA

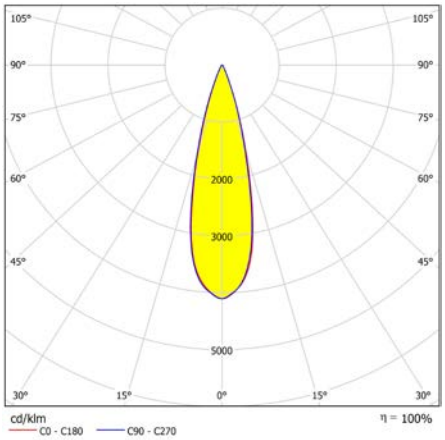

Abmessungen

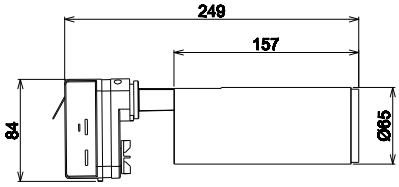

15W

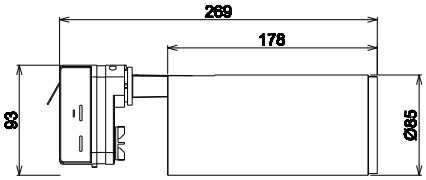

25W

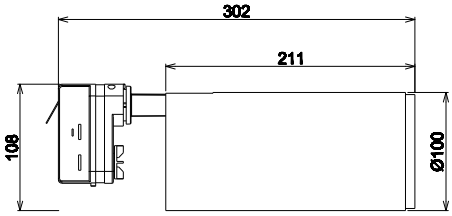

40W

BESCHREIBUNG	VERFÜGBAR	BEST.NR.	PREG	UVP
Stromschienenstrahler MEVIA LED				
MEVIA LED 15W 1210lm 3000K, CRI > 90, 30° 230V schwarz		**LIUS0005--**	**7120**	**66,00**
MEVIA LED 15W 1210lm 3000K, CRI > 90, 30° 230V weiß		**LIUS0006--**	**7120**	**66,00**
MEVIA LED 25W 2025lm 3000K, CRI > 90, 36° 230V schwarz		**LIUS0007--**	**7120**	**90,00**
MEVIA LED 25W 2025lm 3000K, CRI > 90, 36° 230V weiß		**LIUS0008--**	**7120**	**90,00**
MEVIA LED 25W 2025lm 4000K, CRI > 90, 36° 230V schwarz		**LIUS0019--**	**7120**	**90,00**
MEVIA LED 25W 2025lm 4000K, CRI > 90, 36° 230V weiß		**LIUS0019--**	**7120**	**90,00**
MEVIA LED 40W 3220lm 3000K, CRI > 90, 36° 230V schwarz		**LIUS0009--**	**7120**	**111,00**
MEVIA LED 40W 3220lm 3000K, CRI > 90, 36° 230V weiß		**LIUS0010--**	**7120**	**111,00**
MEVIA LED 40W 3220lm 4000K, CRI > 90, 36° 230V schwarz		**LIUS0021--**	**7120**	**111,00**
MEVIA LED 40W 3220lm 4000K, CRI > 90, 36° 230V weiß		**LIUS0022--**	**7120**	**111,00**
Austauschlinsen für MEVIA LED				
MEVIA 15W Austauschlinsen 24°		**LIUS0011--**	**7120**	**3,50**
MEVIA 15W Austauschlinsen 45°		**LIUS0014--**	**7120**	**3,45**
MEVIA 25W Austauschlinsen 24°		**LIUS0012--**	**7120**	**5,50**
MEVIA 25W Austauschlinsen 60°		**LIUS0015--**	**7120**	**5,50**
MEVIA 40W Austauschlinsen 24°		**LIUS0013--**	**7120**	**8,00**
MEVIA 40W Austauschlinsen 60°		**LIUS0016--**	**7120**	**8,00**
Stromschienenstrahler MEVIA GU10				
MEVIA GU10 10W weiß		**LIUS0023--**	**7120**	**40,00**
MEVIA GU10 10W schwarz		**LIUS0024--**	**7120**	**40,00**
MEVIA L GU10 10W weiß		**LIUS0025--**	**7120**	**42,00**
MEVIA L GU10 10W schwarz		**LIUS0026--**	**7120**	**42,00**

3-Phasen Hochvolt-Stromschienen Anbau/Pendel Serie S-TRACK

DALI kompatible Aluminium Trägerschiene des Hochvolt 3Phasen-Aufbauschienen-Systems. Die Montage kann durch die im Profil vorhandenen Bohrungen direkt an Wand oder Decke erfolgen. Die Aufbauversion dieses Systems ist in mehreren Farben und Längen verfügbar.

3-Phasen Hochvolt-Stromschienen Anbau/Pendel Serie S-TRACK

BESCHREIBUNG	VERFÜGBAR	BEST.NR.	PREG	UVP
Stromschienen				
S-TRACK DALI Schiene 2m schwarz		**LI1002631-**	**7000**	**81,00**
S-TRACK DALI Schiene 2m weiß		**LI1002632-**	**7000**	**81,00**
S-TRACK DALI Schiene 3m schwarz		**LI1002633-**	**7000**	**117,00**
S-TRACK DALI Schiene 3m weiß		**LI1002634-**	**7000**	**117,00**
S-TRACK DALI Schiene 1m schwarz W 230V IP20 schwarz		LI1004937-	7000	45,50
S-TRACK DALI Schiene 1m weiß W 230V IP20 weiß		LI1004938-	7000	45,50
Zubehör				
S-TRACK Endkappe für 3Ph. Schiene, verkehrweiß		**LI1001380-**	**7000**	**2,00**
S-TRACK Pendelabhängung für 3P.-Schiene, verkehrweiß, 100cm		**LI1001390-**	**7000**	**32,50**
S-TRACK Stossstellenverbinder für 3P.-Schiene, verkehrweiß		**LI1001392-**	**7000**	**11,90**
S-TRACK DALI Einspeiser links schwarz		**LI1002637-**	**7000**	**19,00**
S-TRACK DALI Einspeiser links weiß		**LI1002639-**	**7000**	**19,00**
S-TRACK DALI Verbinder schwarz		**LI1002641-**	**7000**	**10,10**
S-TRACK DALI Verbinder weiß		**LI1002642-**	**7000**	**10,10**
S-TRACK DALI Verbinder mit Einspeisemöglichkeit schwarz		**LI1002643-**	**7000**	**33,25**
S-TRACK DALI Verbinder mit Einspeisemöglichkeit weiß		**LI1002644-**	**7000**	**33,25**
S-TRACK Endkappe für 3P.-schiene schwarz		**LI175060--**	**7000**	**2,00**
S-TRACK Pendelabhängung für 3P.- schiene, schwarz, 100cm		**LI175160--**	**7000**	**32,50**
S-TRACK Stossstellenverbinder für 3P.-schiene, schwarz		**LI175180--**	**7000**	**11,90**

3-Phasen Hochvolt-Stromschienen Einbau Serie EUTRAC

Aluminium Trägerschiene des EUTRAC Hochvolt 3Phasen-Einbauschienen-Systems. Die Einbauversion dieses Systems ist in mehreren Längen verfügbar. Durch die besondere Konstruktion der Schiene besteht die Möglichkeit Deckenelemente im Winkel der Schiene auf zu legen.

Angaben zur maximalen Belastung entnehmen Sie bitte der Anleitung. Alternativ steht des Weiteren eine Aufbauversion zur Verfügung. Bitte beachten Sie, dass sich der Weißton von RAL 9010 (Reinweiß) auf RAL 9016 (Verkehrsweiß) ändert.

3-Phasen Hochvolt-Stromschienen Einbau Serie EUTRAC

BESCHREIBUNG	VERFÜGBAR	BEST.NR.	PREG	UVP
Stromschienen				
Einbau EUTRAC 3~ 2m Länge, weiß		LI1001531-	7000	121,00
Einbau EUTRAC 3~ 3m Länge, weiß		LI1001532-	7000	201,00
Zubehör				
Einbau Einspeiser links, weiß		LI1001533-	7000	32,50
Einbau Einspeiser rechts, weiß		LI1001534-	7000	32,50
Einbau Eckverbindung 90° außen, weiß		LI1001536-	7000	78,00
Einbau Eckverbindung 90° innen, weiß		LI1001537-	7000	78,00
Einbau Endkappe, weiß		LI1001538-	7000	7,65
Einbau Längsverbinder elektrisch und mechanisch		LI1001539-	7000	27,25
Federclip Stahl (zur Abhängung)		LI145551--	7000	13,20

TOP WARENMANAGEMENT IM LOGISTIKZENTRUM ACHAU

Achten Sie auf das Symbol für prompte Bereitschaft zur Versandzustellung

SCHRACK STORE – IHRE TOP-VERFÜGBARKEIT VOR ORT

Wir haben für Sie in allen unseren Geschäftsstellen einen SCHRACK STORE eingerichtet. Außerdem haben wir unser duales System – lokale und zentrale Verfügbarkeit – weiter perfektioniert und bieten Ihnen: Versandzustellung oder Storeabholung. Damit können Sie deutlich ihre Lagerhaltungskosten reduzieren.

- Regionale Verfügbarkeit von mehr als 3.000 Artikeln für Sofortabholung
- Top-kompetente Beratung
- Begehbarer Katalog

Achten Sie auf das Symbol für Storeabholung

PREISE UND LIEFERBEDINGUNGEN

Die angegebenen Preisinformationen sind unverbindliche Schrack Technik Preisempfehlungen (UVP) in EUR exkl. MWSt., gültig ab sofort und ersetzen alle bisherigen Preisangaben für die darin enthaltenen Bestellnummern. PREG ist die Angabe der Preisgruppe die dem jeweiligen Artikel zugordnet ist. Alle UVP und PREG Angaben sind gültig bis auf Widerruf bzw. bis Erscheinen eines Folgekataloges oder einer neuen Preisliste. Eine Änderung der in dieser Preisliste angegebenen Daten und Preise bleibt jederzeit vorbehalten.

Aufgrund der aktuellen Weltmarktsituation können sich alle Preise dynamisch ändern. Tagesaktuelle Preise finden Sie auf www.schrack.at oder durch Download der Datanorm Datei im Bereich „Mein Konto“.

Es gelten ausschließlich die Allgemeinen Lieferbedingungen des Fachverbandes der Elektro- und Elektronikindustrie Österreichs. Diese finden Sie auf www.feei.at oder werden auf Anfrage gerne zugesandt.

Irrtümer und Satzfehler im Text, Abbildungen bzw. Änderungen der Produktpalette in technischer Ausführung vorbehalten.

ONLINE BESTELLEN & VORTEILE NUTZEN

www.schrack.at

Schnelle Lieferung

Persönliche Beratung

Online bestellen = Zeit sparen

24/7 Online Shop Verfügbarkeit

Schrack Technik Online Shop

Schrack Technik bietet Produkte und Lösungen für Energietechnik, Industrieanwendungen, Gebäudetechnik, Notbeleuchtung, Netzwerktechnik, Beleuchtung und alternative Energie. Einfach und sicher online einkaufen.

DAS UNTERNEHMEN

ZENTRALE

SCHRACK TECHNIK GMBH
Seybelgasse 13, 1230 Wien
TEL +43(0)1/866 85-5900
FAX +43(0)1/866 85-98800
E-MAIL info@schrack.at

SCHRACK TECHNIK ENERGIE GMBH
Seybelgasse 13, 1230 Wien
TEL +43(0)1/866 85-5058
E-MAIL energie@schrack.com

ÖSTERREICHISCHE NIEDERLASSUNGEN

KÄRNTEN
Lederer straße 3
9020 Klagenfurt
TEL +43(0)463/333 40-0
FAX +43(0)463/333 40-15
E-MAIL klagenfurt@schrack.com

OBERÖSTERREICH
Franzosenhausweg 51b
4030 Linz
TEL +43(0)732/376 699-0
FAX +43(0)732/376 699-5151
E-MAIL linz@schrack.com

SALZBURG
Bachstraße 59-61
5023 Salzburg
TEL +43(0)662/650 640-0
FAX +43(0)662/650 640-26
E-MAIL salzburg@schrack.com

STEIERMARK, BURGENLAND
Kärntnerstraße 341
8054 Graz
TEL +43(0)316/283 434-0
FAX +43(0)316/283 434-64
E-MAIL graz@schrack.com

TIROL
Richard Bergerstraße 12
6020 Innsbruck
TEL +43(0)512/392 580-5300
FAX +43(0)512/392 580-5350
E-MAIL innsbruck@schrack.com

VORARLBERG
Wallenmahd 23
6850 Dornbirn
TEL +43(0)5572/238 33-0
FAX +43(0)5572/238 33-5514
E-MAIL dornbirn@schrack.com

WIEN, NIEDERÖSTERREICH, BURGENLAND
Seybelgasse 13
1230 Wien
TEL +43(0)1/866 85-5700
FAX +43(0)1/866 85-98805
E-MAIL wien@schrack.com

SCHRACK TOCHTERGESELLSCHAFTEN

BELGIEN
SCHRACK TECHNIK B.V.B.A
Twaalfapostelenstraat 14
BE-9051 St-Denijs-Westrem
TEL +32 9/384 79 92
FAX +32 9/384 87 69
E-MAIL info@schrack.be

BOSNIEN-HERZEGOWINA
SCHRACK TECHNIK BH D.O.O.
Put za aluminijski kombinat bb
BH-88000 Mostar
TEL +387/36 352 895
FAX +387/36 352 893
E-MAIL schrack@schrack.ba

BULGARIEN
SCHRACK TECHNIK EOOD
Prof. Tsvetan Lazarov 162
Druzhba - 2
BG-1582 Sofia
TEL +359 2/890 79 13
FAX +359 2/890 79 30
E-MAIL sofia@schrack.bg

DEUTSCHLAND
SCHRACK TECHNIK GMBH
Thomas-Wimmer-Ring 17
D-80539 München
TEL +49 89/999 533 900
FAX +49 89/999 533 902
E-MAIL info@schrack-technik.de

KROATIEN
SCHRACK TECHNIK D.O.O.
Zavrtnica 17
HR-10000 Zagreb
TEL +385 1/605 55 00
FAX +385 1/605 55 66
E-MAIL schrack@schrack.hr

POLEN
SCHRACK TECHNIK POLSKA
SP.ZO.O.
ul. Staniewicka 5
PL-03-310 Warschau
TEL +48 22/205 31 00
FAX +48 22/205 31 01
E-MAIL kontakt@schrack.pl

RUMÄNIEN
SCHRACK TECHNIK SRL
B-dul Iuliu Maniu nr 453-457, sect. 6
RO-061101 Bukarest
TEL +40 21/317 02 35 42
FAX +40 21/317 02 62
E-MAIL bucuresti@schrack.ro

SERBIEN
SCHRACK TECHNIK D.O.O.
Bulevar Peka Dapčevića 42
RS-11000 Belgrad
TEL +38 1/11 309 2600
FAX +38 1/11 309 2620
E-MAIL office@schrack.rs

SLOWAKEI
SCHRACK TECHNIK S.R.O.
Ivanská cesta 10/C
SK-82104 Bratislava
TEL +421 (02)/491 081 01
FAX +421 (02)/491 081 99
E-MAIL info@schrack.sk

SLOWENIEN
SCHRACK TECHNIK D.O.O.
Pameče 175
SLO-2380 Slovenj Gradec
TEL +38 6/2 883 92 00
FAX +38 6/2 884 34 71
E-MAIL schrack.sg@schrack.si

TSCHECHIEN
SCHRACK TECHNIK SPOL. SR.O.
Dolnomecholupska 2
CZ-10200 Prag 10 – Hostivar
TEL +420 (0)2/810 08 264
FAX +420 (0)2/810 08 462
E-MAIL praha@schrack.cz

UNGARN
SCHRACK TECHNIK KFT.
Vidor u. 5
H-1172 Budapest
TEL +36 1/253 14 01
FAX +36 1/253 14 91
E-MAIL schrack@schrack.hu

WWW.SCHRACK.AT

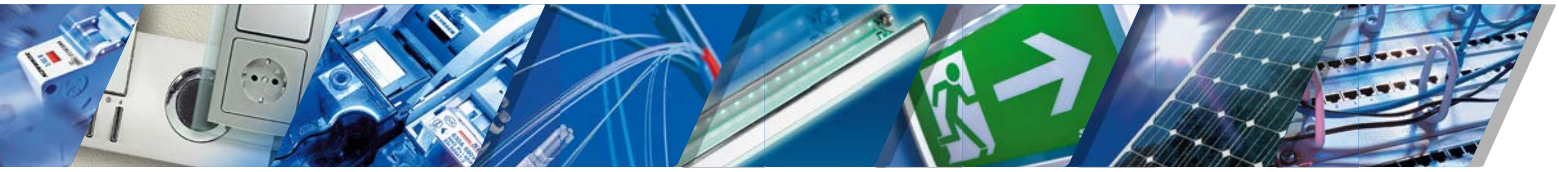

F-SPOT-AT1